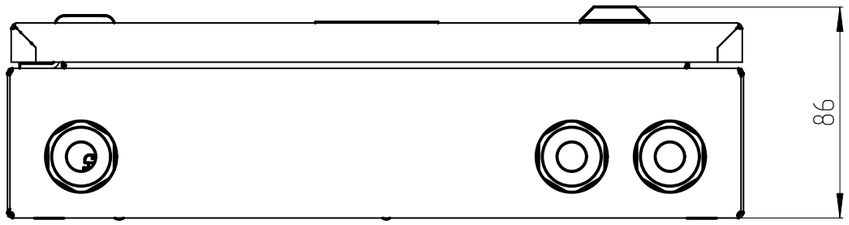
86

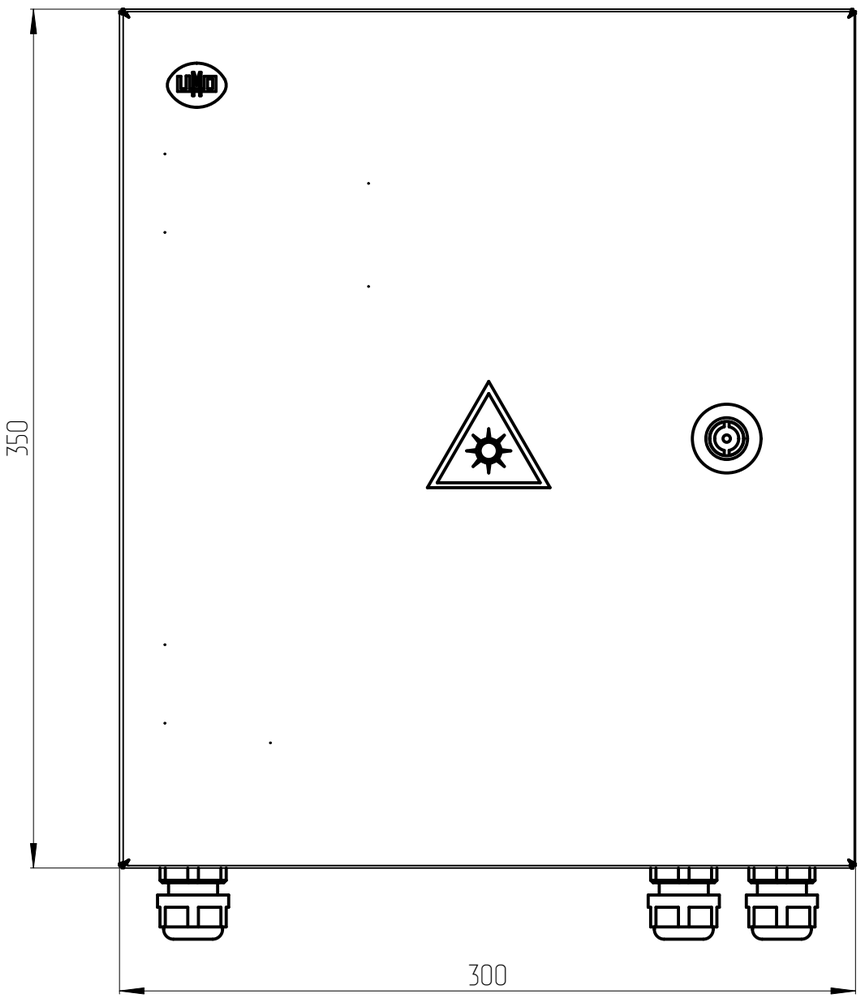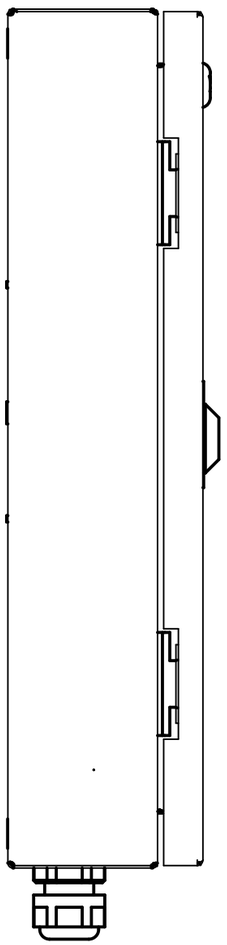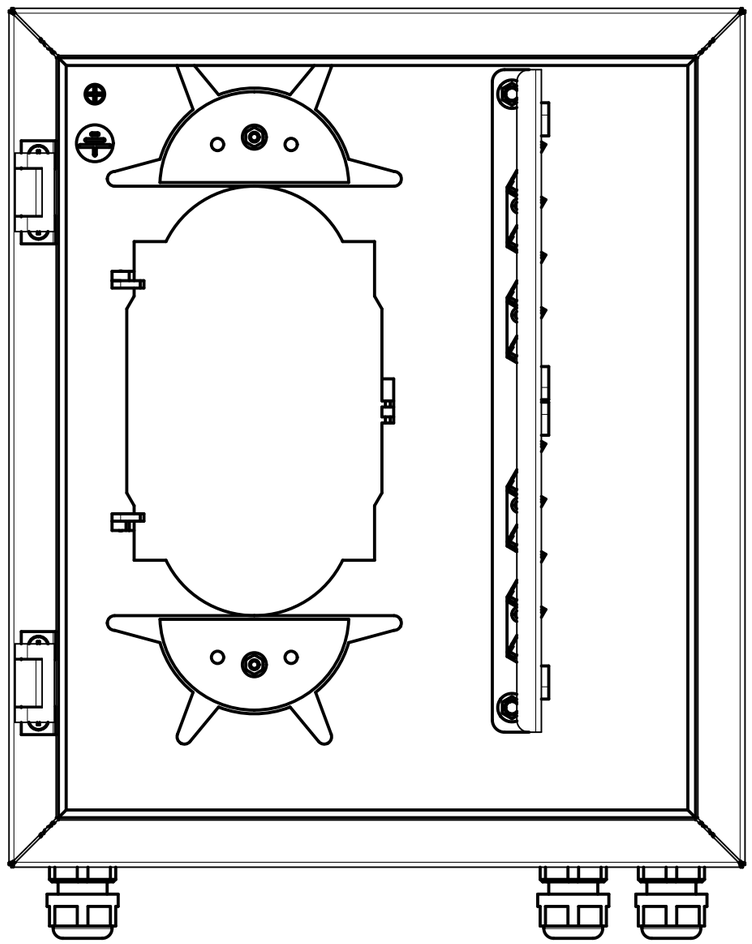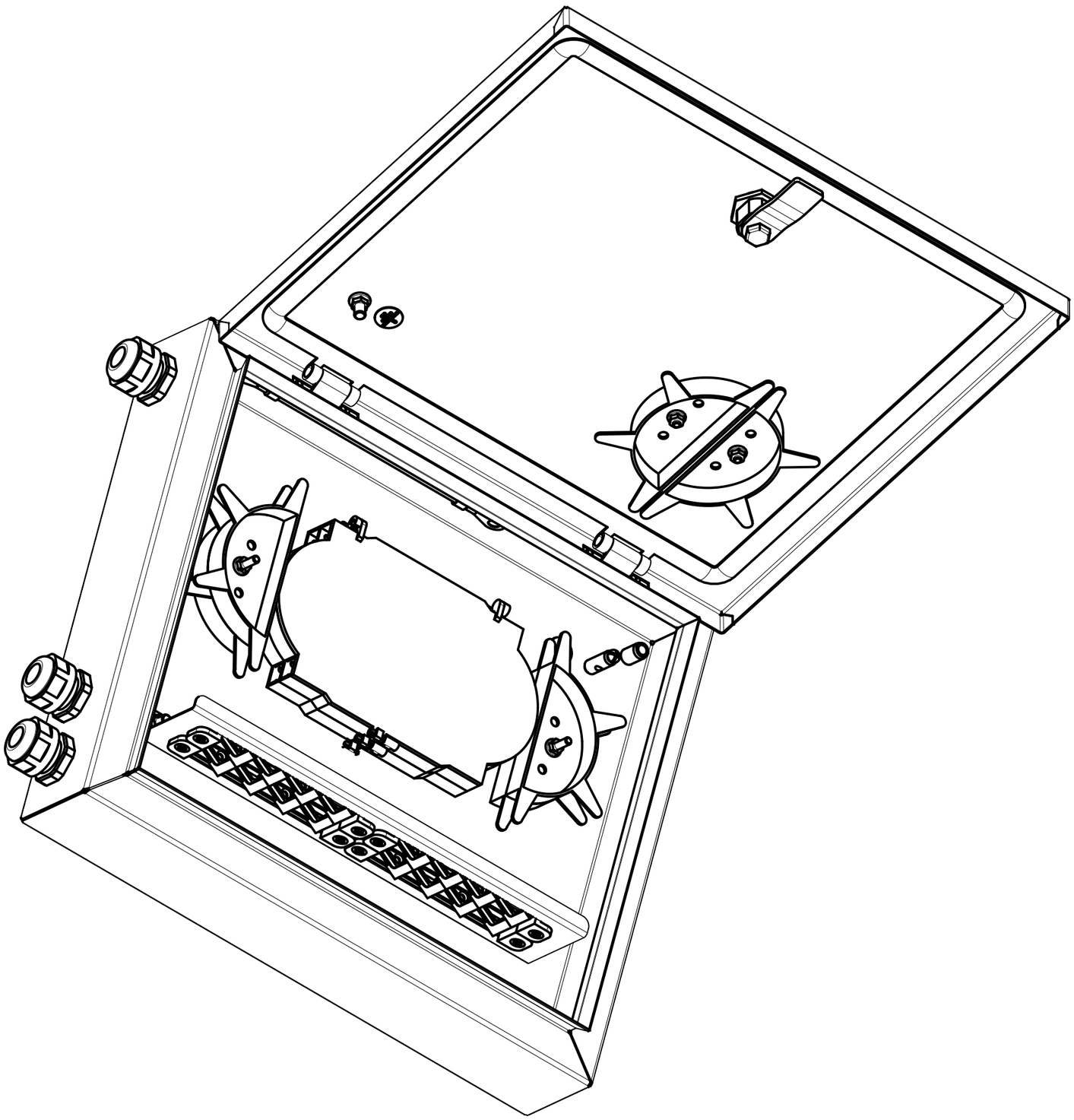
350
300